This drawing and its copyrights are owned by wedi GmbH.
The use of this drawing is subjekt to prior, written authorization by wedi GmbH.

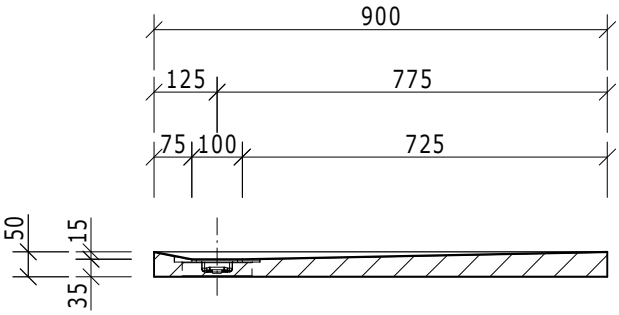

Schnitt A-A

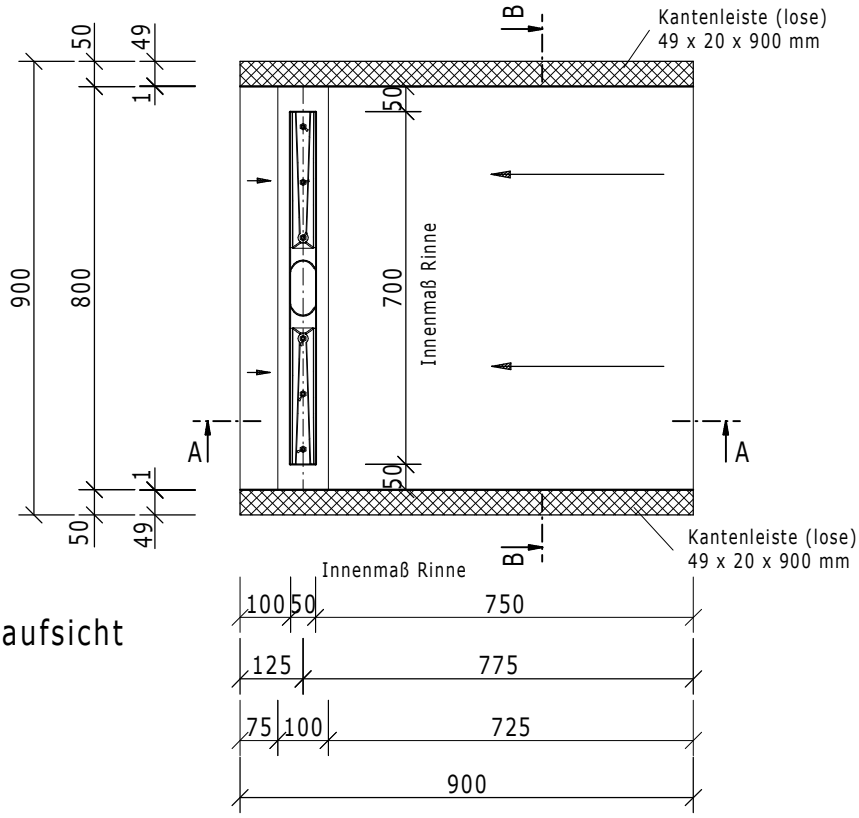

Draufsicht

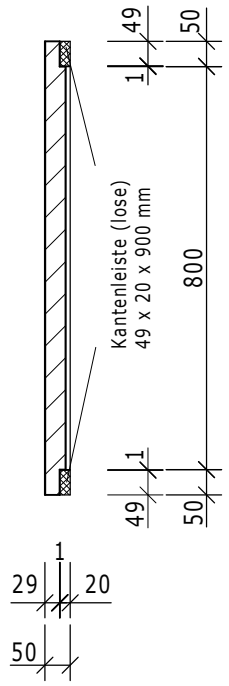

Schnitt B-B

Diese Zeichnung/Skizze ist Eigentum der wedi GmbH und unterliegt dem Urheberrecht. Die Verwendung bedarf in jedem Fall der vorherigen, schriftlichen Zustimmung der wedi GmbH.

Dateiname / Filename: Z 00 00 38 19

Kunde/client: ---

BV/BP : ---

Benennung/Designation

wedi Fundo Riolito Art.: 07-37-34/377

Maße: 900 x 900 x 50 mm - 700er Rinne

					Datum Date	Name Name
				Bearb. Drawn	28.05.08	vo
				Gepr. Checked		
				Norm Approved		
C	Aufkantung RS	12.12.08	vo	Fertigzustand/Bautoleranz: finished condition/tolerances:		
B	CD	04.12.08	vo			
A	Nullserie	21.08.08	vo	nach DIN 18202		
Ausg. Issue	Änderung Modification	Datum Date	Name Name	Maße in mm Dimensions in millimeters		

wedi GmbH
Hollefeldstrasse 42
D-48282 Emsdetten

wedi Vertrieb/sales Fon +49 (0)2572/156-0 Fax +49 (0)2572/156-133

wedi Projektabteilung/projekt dept. Fon +49 (0)2572/156-0 Fax +49 (0)2572/156-239

Maßstab / Scale: 1:15

MegaCAD 2008