This drawing and its copyrights are owned by wedi GmbH.
The use of this drawing is subjekt to prior, written
authorization by wedi GmbH.

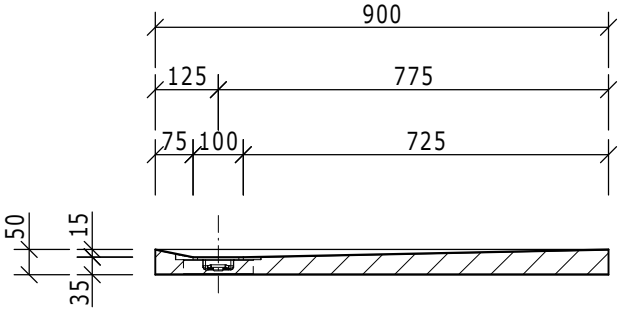

Schnitt A-A

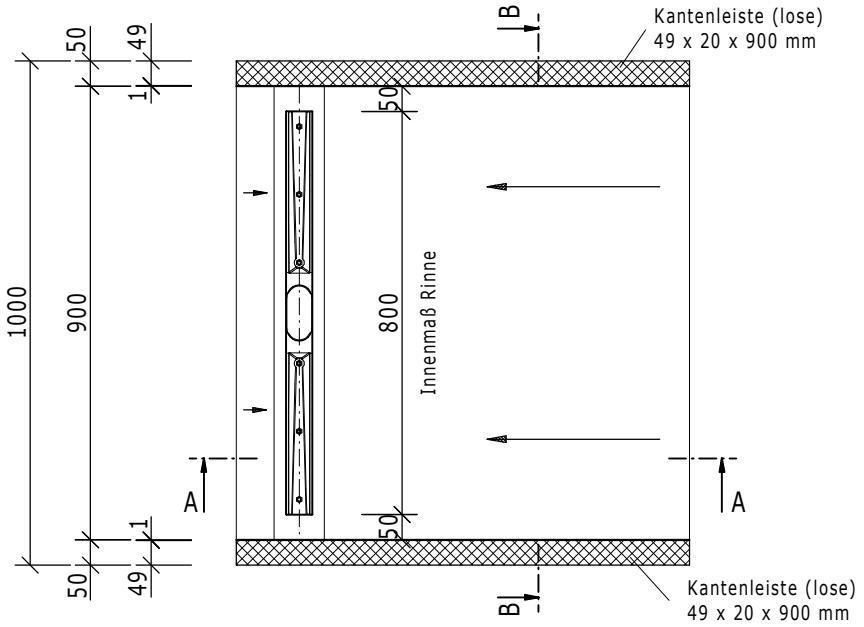

Draufsicht

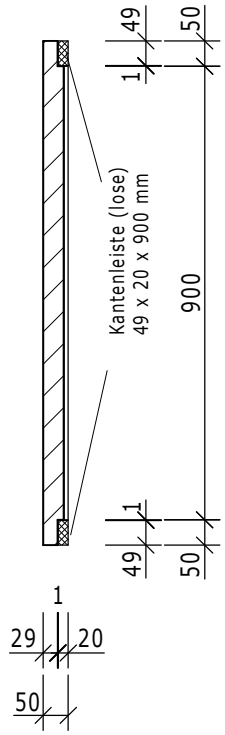

Schnitt B-B

Diese Zeichnung/Skizze ist Eigentum der wedi GmbH und
unterliegt dem Urheberrecht. Die Verwendung bedarf in jedem
Fall der vorherigen, schriftlichen Zustimmung der wedi GmbH.

Dateiname
Filename Z 00 00 38 21

Kunde/client: ---
BV/BP : ---

Benennung/Designation
wedi Fundo Riolito Art.: 07-37-34/270
Maße: 1000 x 900 x 50 mm - 800er Rinne

					Datum Date	Name Name
				Bearb. Drawn	28.05.08	vo
				Gepr. Checked		
				Norm Approved		
C	Aufkantung RS	12.12.08	vo	Fertigzustand/Bautoleranz: finished condition/tolerances:		
B	CD	04.12.08	ND			
A	Nullserie	21.08.08	vo	nach DIN 18202		
Ausg. Issue	Änderung Modification	Datum Date	Name Name	Maße in mm Dimensions in millimeters		

wedi GmbH
Hollefeldstrasse 42
D-48282 Emsdetten

wedi Vertrieb/sales Fon +49 (0)2572/156-0
Fax +49 (0)2572/156-133
wedi Projektabteilung/projekt dept. Fon +49 (0)2572/156-0
Fax +49 (0)2572/156-239

Maßstab
Scale 1:15

MegaCAD 2008